东莞市蓝雁电子有限公司

DONGGUANLDZY ELECTRONICS CO.,LTD.

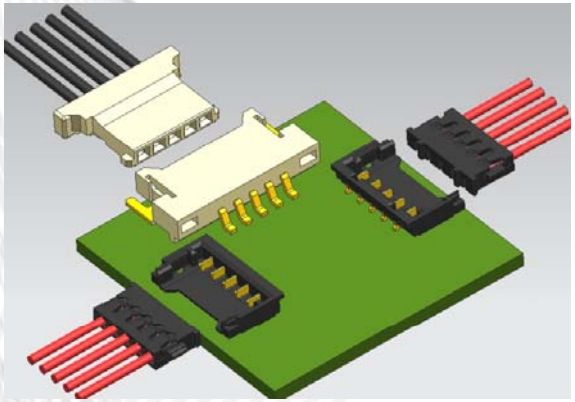
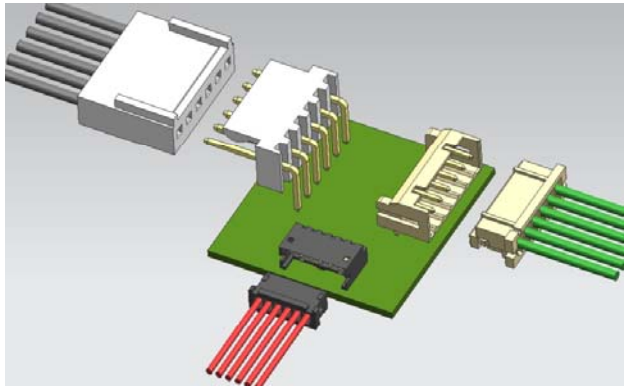
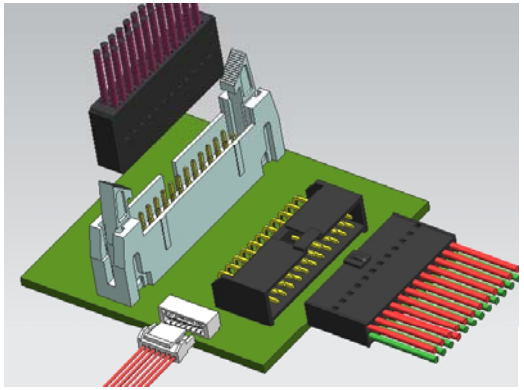
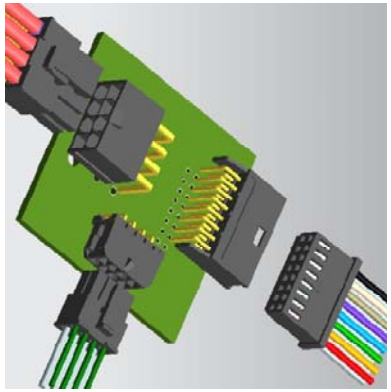

专业的连接器&线束制造商

Professional Manufacturer of Electronic Connectors & Wire Harness

2022

Http://www.ldzy.hk

公司简介 COMPANY PROFILE

东莞市蓝雁电子有限公司创立于2010年，位于东莞市虎门镇，国家高新技术企业，并获得多项产品专利（包含发明专利和实用新型）

我们专注于电子连接器行业，是一家集产品开发设计，生产，销售为一体的高新技术企业。产品主要有线对板、线对线、板对板等连接器和定制线束 。

2022

Http://www.ldzy.hk

发展历程

2010
东莞市蓝雁电子有限公司成立

2012
开始连接器的生产和出口，通过ISO9001认证

2016
通过ISO14001、IATF16949、UL认证；营业额超过3000万人民币

2018
公司搬迁到东莞市虎门镇，厂房面积扩大到1万平方米，公司获得高新技术企业称号，营业额超过5000万人民币

2019
公司全面推广：阿米巴经营模式

2021
公司推广系统落地，

2022
营业额超过1亿人民币
展望未来

2022

Http://www.ldzy.hk

组织架构图
Organization Chart

东莞市蓝雁电子有限公司
DONGGUANLDZY ELECTRONICS CO.,LTD.

- 工程部 Engineer Dept
  - 开发工程 Developing Engineer
  - 生产工程 Production Engineer
- 生产中心 Prpdictopm Center
  - 冲压 Stamping
  - 注塑 Molding
  - 组装 Assembly
  - 线材 Wire/Cable ASSEMBLY WORKSHOP
- 品质部 QA Dept
  - 进料检验 IQC
  - 制程检验 IPQC
  - 成品检验 FQC
  - 出货检验 OQC
  - 实验室 Laboratory
- 营销中心 Marketing Center
  - 国内业务 Domestic Sales
  - 国外业务 Foreign Sales
- 管理部 Admin Dept
  - 行政 Admin
  - 人事 HR
- 资材部 Material Dept
  - 采购 Purchase
  - 生管 PC
  - 仓库 Warehouse
- 财务部 Financial Dept
  - 出纳 Cashier
  - 会计 Accountants

2022

Http://www.ldzy.hk

MAIN CUSTOMERS
主要客户

LUXSHARE ICT

BOSCH
Invented for life

PHILIPS

BYD

Amphenol FCi

dji

BMW

LG

SAMSUNG

SIEMENS

FOXCONN

2022

Http://www.ldzy.hk

企业认证 Enterprise certification

认证证书

标准 IATF 16949:2016
(第 1 版, 2016-10-01)

证书登记号码 01 111 1732881
IATF 证书号码 0342627

证书持有者: 东莞市蓝雁电子有限公司
中国广东省东莞市虎门镇寮岗社区寮兴二路 3 号
邮编：523933

认证范围: 电子连接器的制造

不包括产品设计

证明完成了审核并满足了 IATF 16949:2016 标准的要求。

签发日/到期日: 证书有效期从 2018-11-14 至 2021-11-13。

放行日: 2018-11-14

TÜV Rheinland Cert GmbH
Am Grauen Stein · 51105 Cologne · NRW

2-IAO-QMC 01003

1/1

www.tuv.com

TÜVRheinland®
Precisely Right.

认证证书

标准 ISO 14001:2015

证书登记号码 01 104 1732881

证书持有者: 东莞市蓝雁电子有限公司
中国广东省东莞市虎门镇寮岗社区寮兴二路 3 号
邮编：523933

认证范围: 电子连接器的制造

证明完成了审核并满足了 ISO 14001:2015 标准的要求。

有效期: 证书有效期从 2019-05-19 至 2021-05-19。
此证书须经过符合要求的监督审核保持有效。
初次发证始于 2018 年

2019-05-20

TÜV Rheinland Cert GmbH
Am Grauen Stein · 51105 Köln

www.tuv.com

IAF DAkkS Deutsche Akkreditierungsstelle D-ZM-16031-01-00

TÜVRheinland®
Precisely Right.

认证证书

标准 ISO 9001:2015

证书登记号码 01 100 1732881

证书持有者: 东莞市蓝雁电子有限公司
统一社会信用代码：91441900559131730G
注册地址：中国广东省东莞市虎门镇寮岗社区寮兴二路 3 号
邮编：523933
经营地址：同上述地址

认证范围: 电子连接器的制造

证明完成了审核并满足了 ISO 9001:2015 标准的要求。

有效期: 证书有效期从 2018-11-14 至 2021-11-13。
此证书须经过符合要求的监督审核保持有效。

本证书信息可在国家认证认可监督管理委员会官方网站上查询
http://www.cnca.gov.cn

2018-11-19

TÜV Rheinland Cert GmbH
Am Grauen Stein · 51105 Köln

w.tuv.com

IAF DAkkS Deutsche Akkreditierungsstelle D-ZM-16031-01-00

TÜVRheinland®
Precisely Right.

2022

Http://www.ldzy.hk

专利证书 Patent certificates

2022

Http://www.ldzy.hk

生产介绍

Production equipment introduction

- 生产设备及产能
- 检测设备

02

—生产篇—

2022

Http://www.ldzy.hk

冲压能力
Stamping capabilities

9 台高速冲压机
9 High Speed stamping presses

•吨位（Tonnage）
25T-40T

•速度（Speed）
300-650 SPM

•原材料铜合金(铜,磷青铜,铍铜)
Raw Material used Copper Alloys
(Brass, Phosphor Bronze,
beryllium copper)

•月产能：100KKPCS

2022

注塑能力
Molding capabilties

MOLDING CAPABILTIES

3

……

3台发那科注塑机

3 FANUC

10

……

10台台中精机注塑机

10 Taichung precision machine

•原材料塑胶(Nylon、PBT、LCP等)

月产能：30KKPCS

2022

Http://www.ldzy.hk

全自动组装车间
Fully automatic assembly workshop

- **100台自动组装机**
  100 Automatic Assembly Machines

- **经验丰富的工作人员**
  Highly Experienced Staff

- **稳定的品质和高效的产能**
  Stable Quality and High Productivity

月产能 10KKPCS

2022

线材车间
Wire/Cable assembly workshop

- **15台自动设备**
  15 Automatic Assembly Machine

- **经验丰富的工作人员**
  Highly Experienced Staff

- **稳定的品质和高效的产能**
  Stable Quality and High Productivity

2022

Http://www.ldzy.hk

线材车间
Wire/Cable assembly workshop

- **6台立式成型机**
  6 sets of vertical injection molding m achines

- **经验丰富的工作人员**
  Highly Experienced Staff

- **稳定的品质和高效的产能**
  Stable Quality and High Productivity

测量仪器
Measuring instruments

导通测试仪

无铅回流焊

RoHs 检测仪

数字式测量投影仪

2次元

硬度测试仪

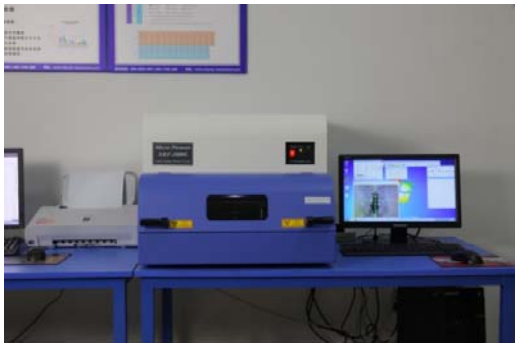

膜厚测试仪

全自动插拔力测试仪

2022

Http://www.ldzy.hk

测量仪器
Measuring instruments

灼热丝测试仪

恒温恒湿测试仪

盐雾测试仪

阻抗测试仪

耐压测试仪

温升测试仪

2022

Http://www.ldzy.hk

产品介绍

Product introduction

- 线对板连接器
- 板对板连接器
- 线对线连接器
- IDC/DIP连接器
- 定制连接器/线束

03

—产品篇—

2022

Http://www.ldzy.hk

线对板连接器
Wire-to-board connector

2022

Http://www.ldzy.hk

板对板连接器
Board-to-board connector

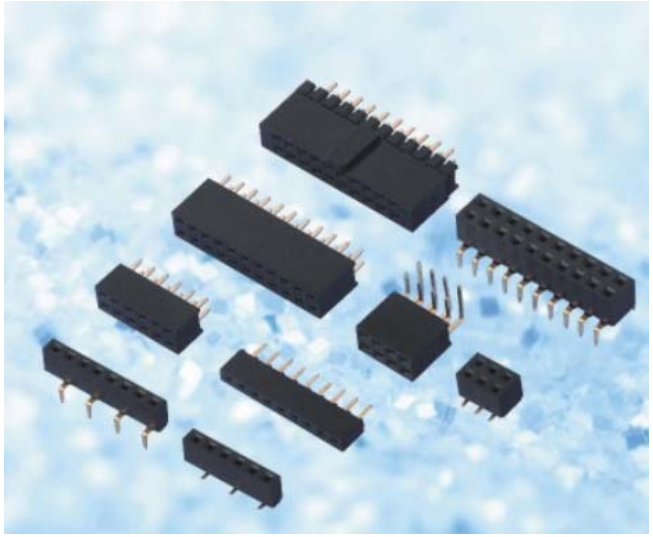

2022

Http://www.ldzy.hk

车载连接器
automotive connector

A1259

A1257

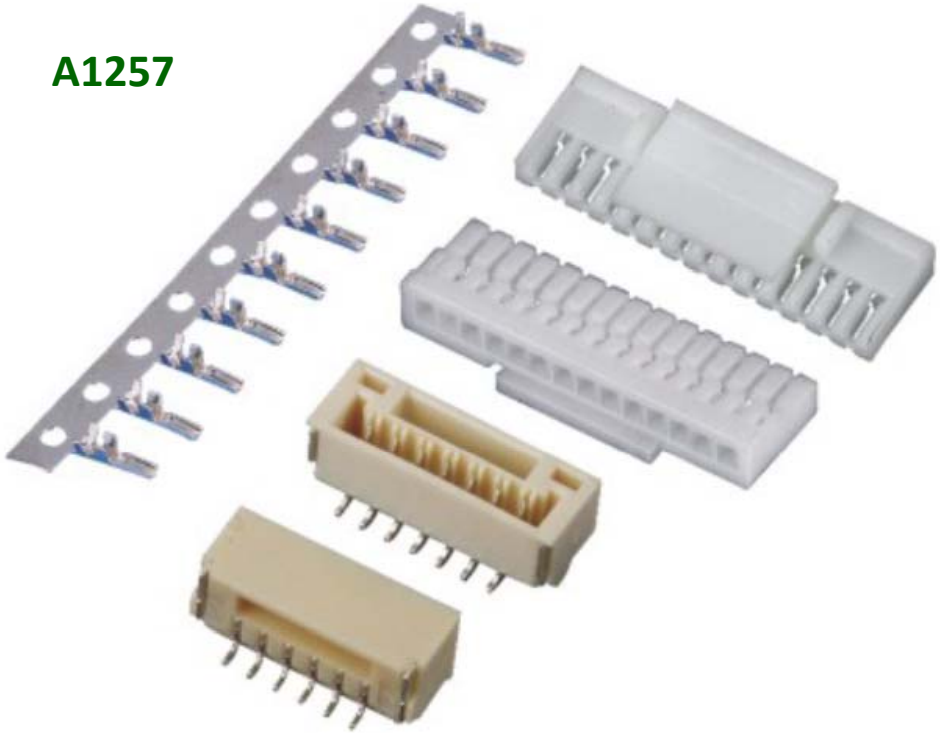

2022

Http://www.ldzy.hk

车载连接器
automotive connector

A1501

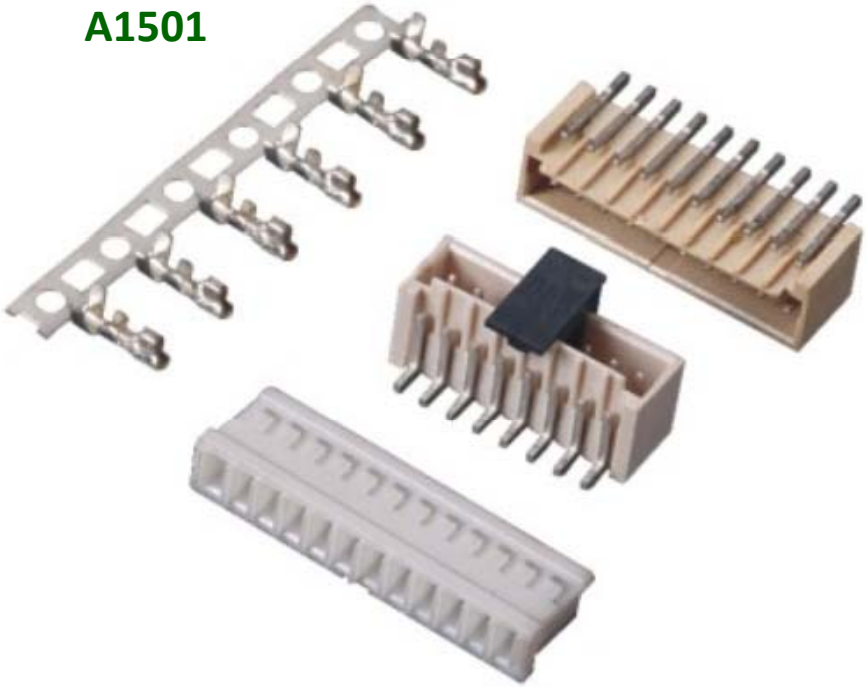

A2007

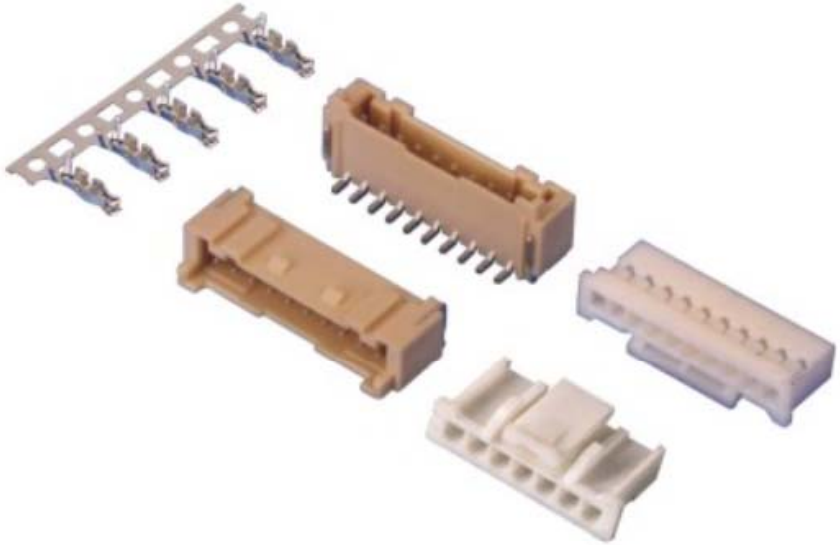

2022

Http://www.ldzy.hk

车载连接器
automotive connector

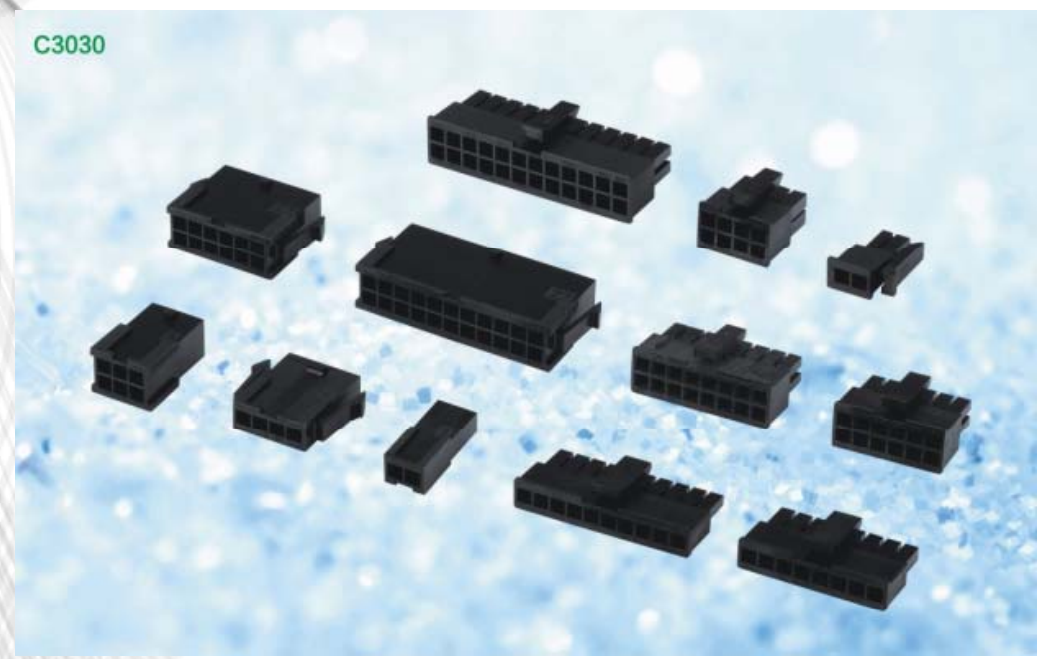

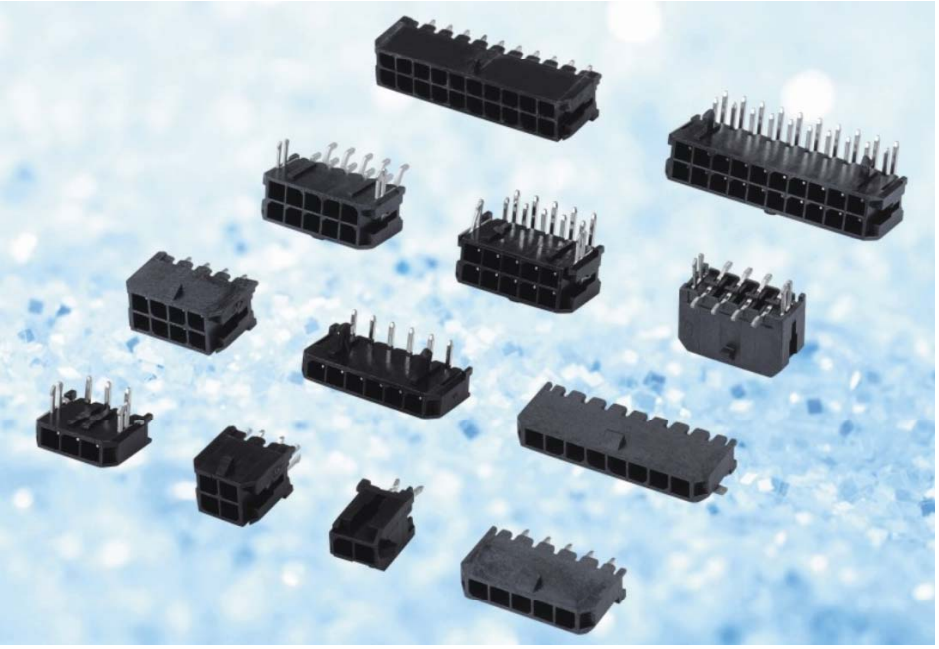

2022

Http://www.ldzy.hk

车载连接器
automotive connector

2022

Http://www.ldzy.hk

IDC/DIP 车载连接器
IDC/DIP automotive connector

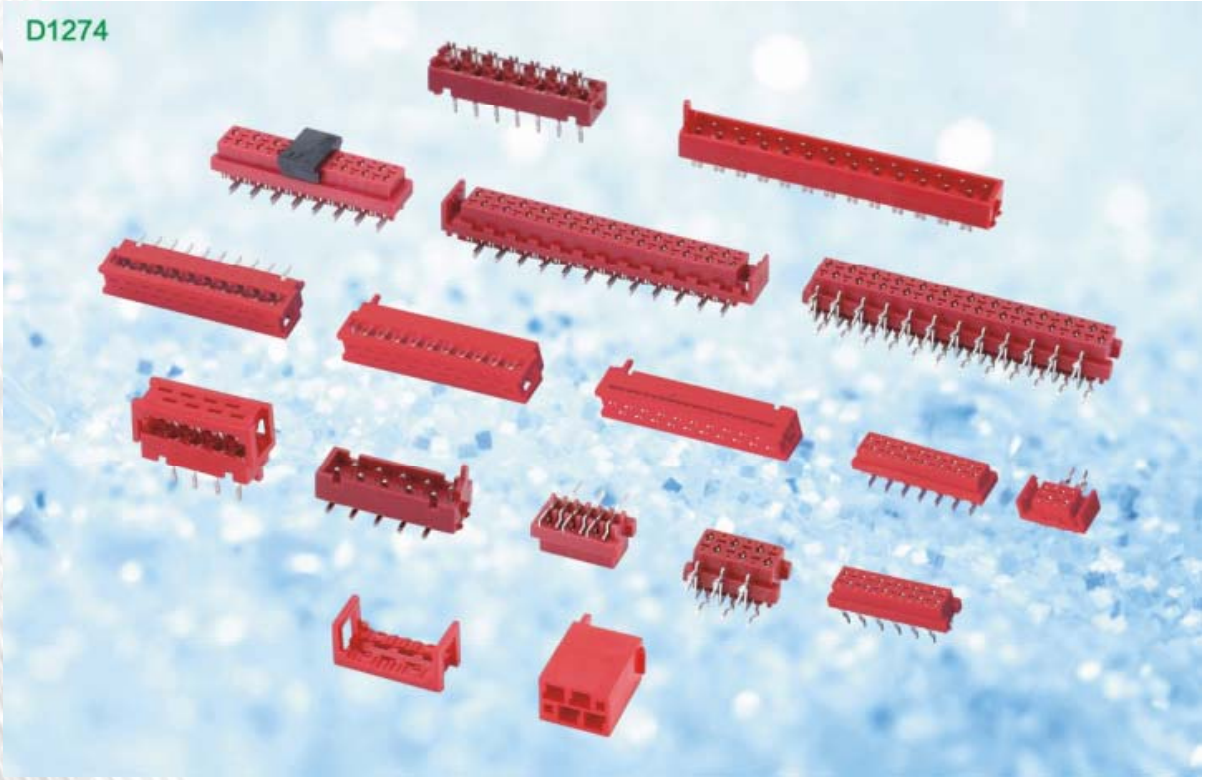

2022

Http://www.ldzy.hk

线束
Wire harness

JST PAP 2.0 To SHJP 1.0 WIRE HARNESS

JST PHD 2.0 To JST PH 2.0 WIRE HARNESS

MOLEX 5264 WIRE HARNESS

1.27MM PICTH IDC FLAT CABLE

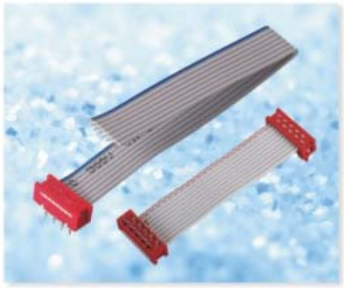

1.27MM PICTH DIP FLAT CABLE

MICRO MATCH 1.27 To MOLEX 2510 HARNESS

DUPONT 2.54 WIRE HARNESS

MOLEX 4.20 MALE HOUSING WIRE HARNESS

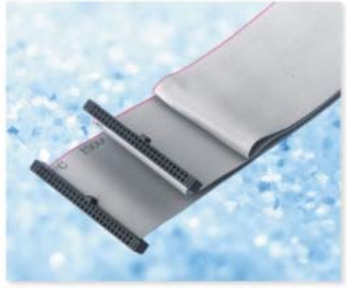

1.27X1.27MM PITCH IDC FLAT CABLE

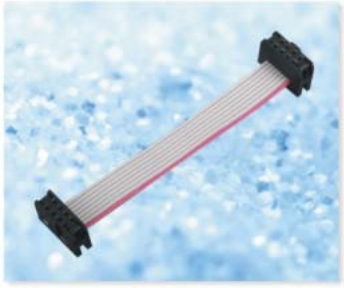

2.0MM PITCH IDC FLAT CABLE

线束
Wire harness

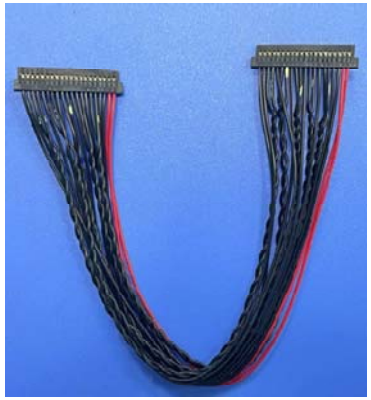

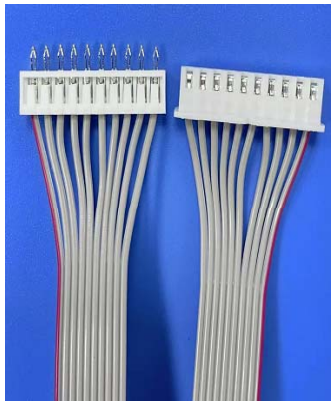

2022

Http://www.ldzy.hk

防水汽车线束
water-proof automotive wire harness

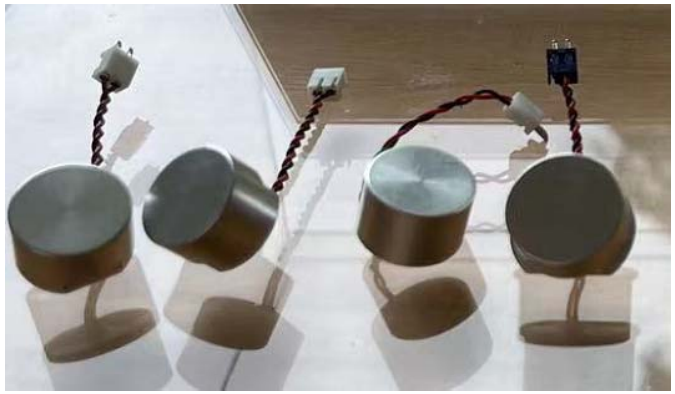

2022

Http://www.ldzy.hk

防水线束
water-proof wire

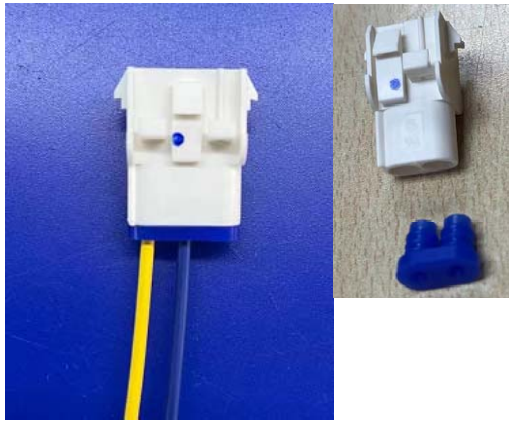
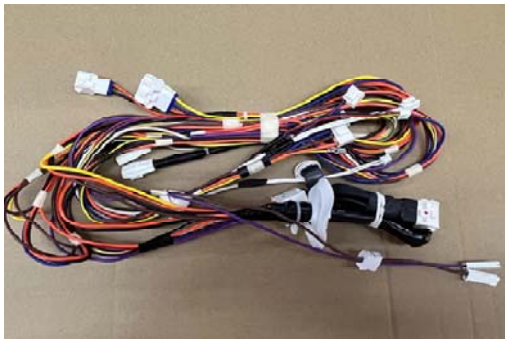

2022

Http://www.ldzy.hk

- 微信公众号
- 互联网
- 产品宣传册

04
市场覆盖（推广活动）

2022

Http://www.ldzy.hk

推广活动（国内、国外展会）

- Electronica-China （上海）
- Electronics & Components Show （香港）
- Electronica India （印度）
- Electronica （德国）
- China Electronics Show

electronica 2016
inside tomorrow
Messe München, November 8–11, 2016

China Electronics Fair
Since1964

global sources
Electronics & Components
China Sourcing

electronica China
慕尼黑上海电子展

2022

Http://www.ldzy.hk

05
—项目开发—

研发理念：功能主导原则

客户需求

设计方案

- PROE、UG等
- 模流分析
- 设计FEMA
- 3D打印样品

模具及自动机

样品及承认资料

客户确认

数据冻结

2021

产品案例一：3.0系列单双排连接器

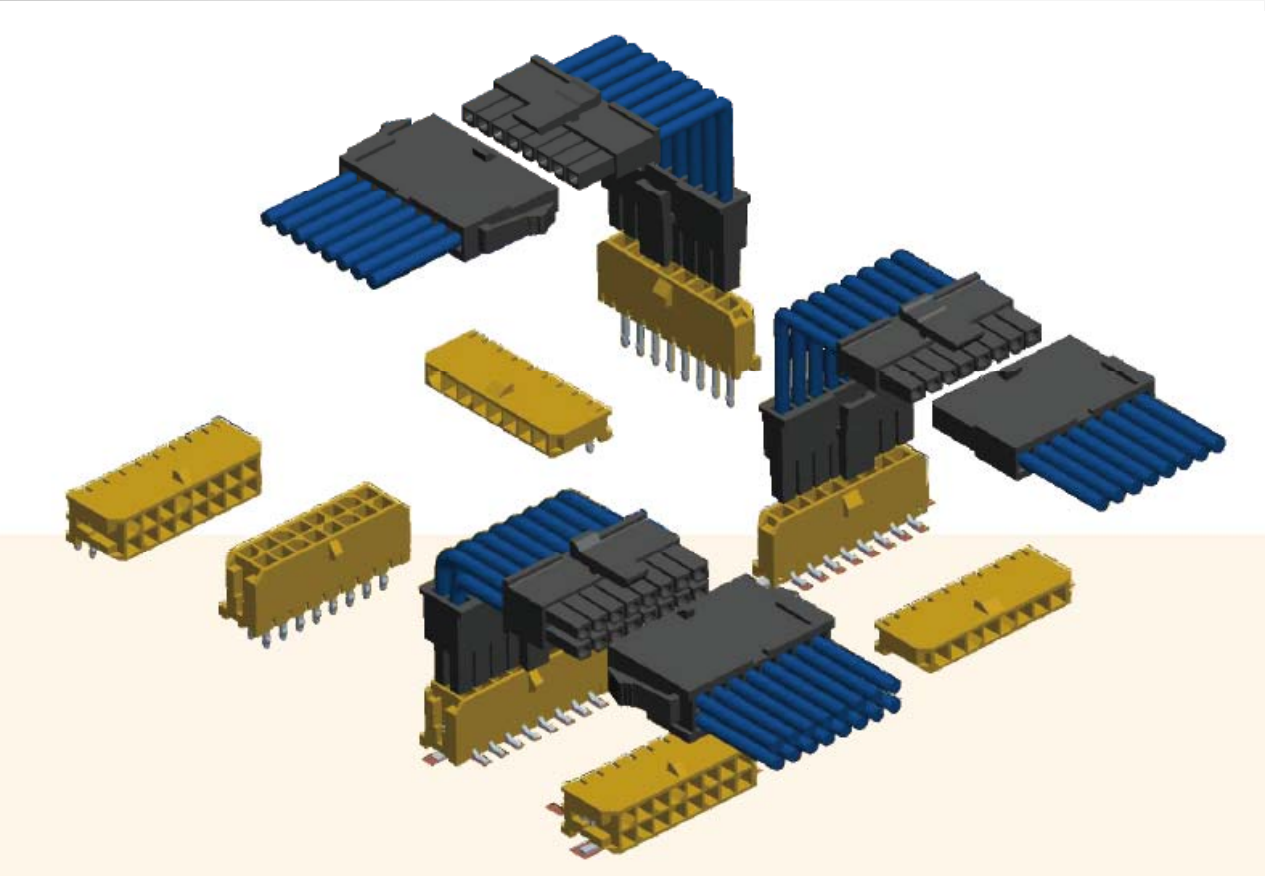

Specifications(规格) :
Voltage rating(额定电压): 250V AC / DC
Current rating(额定电流): 5A AC / DC
Withstanding voltage(耐压值): 1500V AC/minute
Temperature range(工作温度): -40° C~+105° C
Insulation resistance(绝缘电阻):≥1000MΩ
Contact resistance(接触电阻): ≤10mΩ
After environmental testing(环境测试后)：≤20mΩ

产品应用于：汽车前大灯尾灯

产品案例二：4.2系列双排连接器

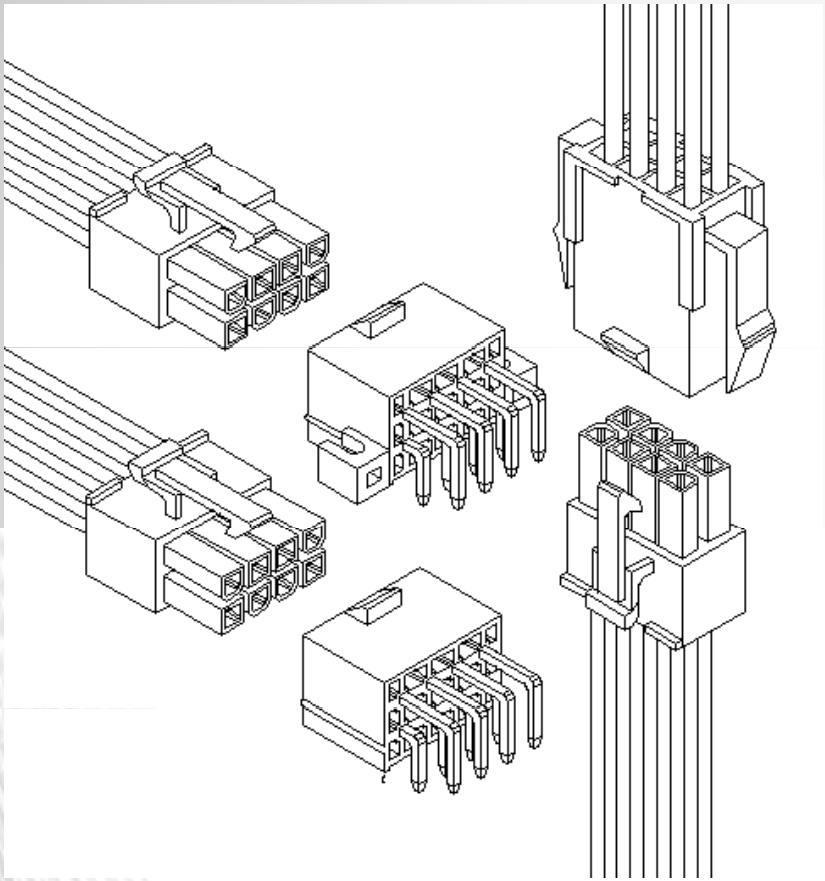

Specifications(规格) :
Voltage rating(额定电压): 600V AC / DC
Current rating(额定电流): 9A AC / DC
Withstanding voltage(耐压值): 1500V AC/minute
Temperature range(工作温度): -40° C~+105° C
Insulation resistance(绝缘电阻):≥1000MΩ
Contact resistance(接触电阻): ≤10mΩ
After environmental testing(环境测试后)：≤20mΩ

产品应用于：电脑主机电源、工业设备电源

产品案例三：3.0间距三合一及加高型连接器

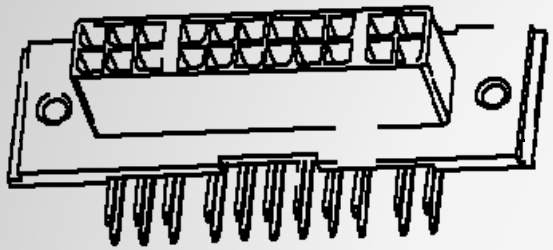

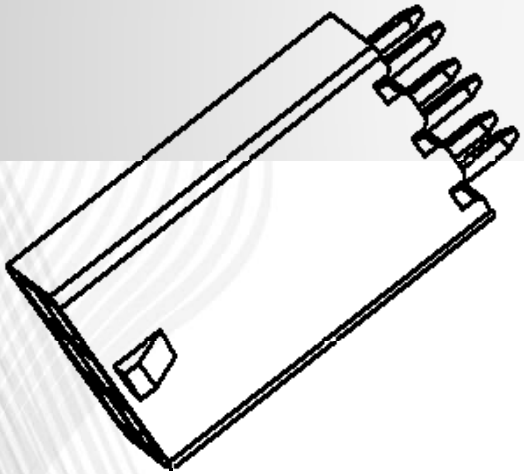

Specifications(规格) :
Voltage rating(额定电压): 250V AC / DC
Current rating(额定电流): 5A AC / DC
Withstanding voltage(耐压值): 1500V AC/minute
Temperature range(工作温度): -40° C~+105° C
Insulation resistance(绝缘电阻):≥1000MΩ
Contact resistance(接触电阻): ≤10mΩ
After environmental testing(环境测试后)：≤20mΩ

产品应用于：电动车电源

产品案例四：A2541HA 2.54间距连接器

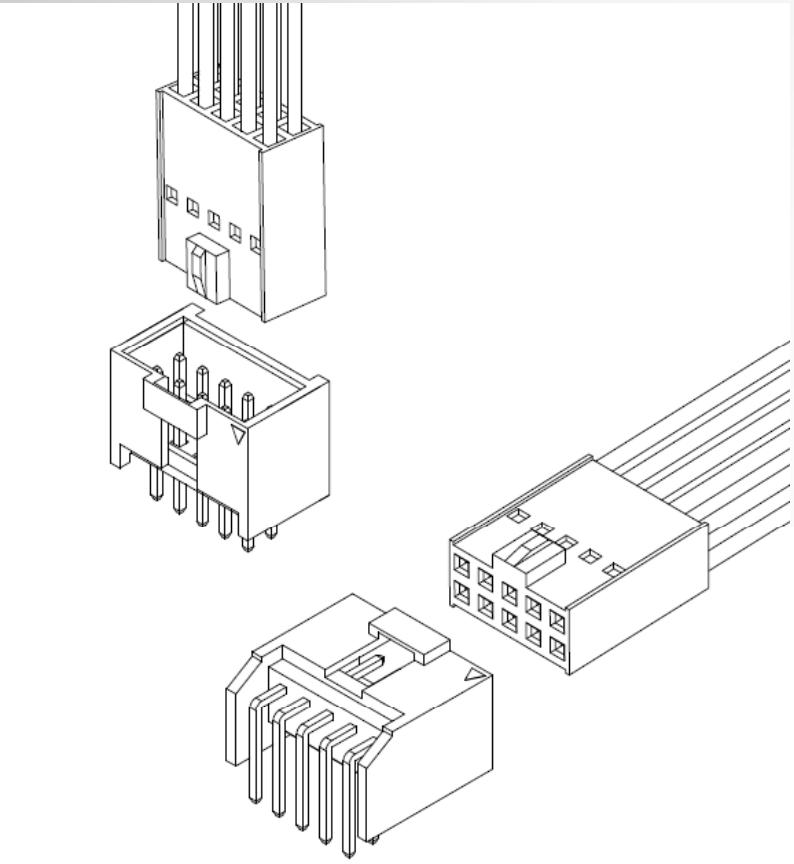

Specifications(规格) :
Voltage rating(额定电压): 250V AC / DC
Current rating(额定电流): 3A AC / DC
Withstanding voltage(耐压值): 1000V AC/minute
Temperature range(工作温度): -25° C~+85° C
Insulation resistance(绝缘电阻):≥1000MΩ
Contact resistance(接触电阻): ≤10mΩ
After environmental testing(环境测试后)：≤20mΩ

产品应用于：纺织机，自动化设备

2022

产品案例五：A2543 2.54间距连接器

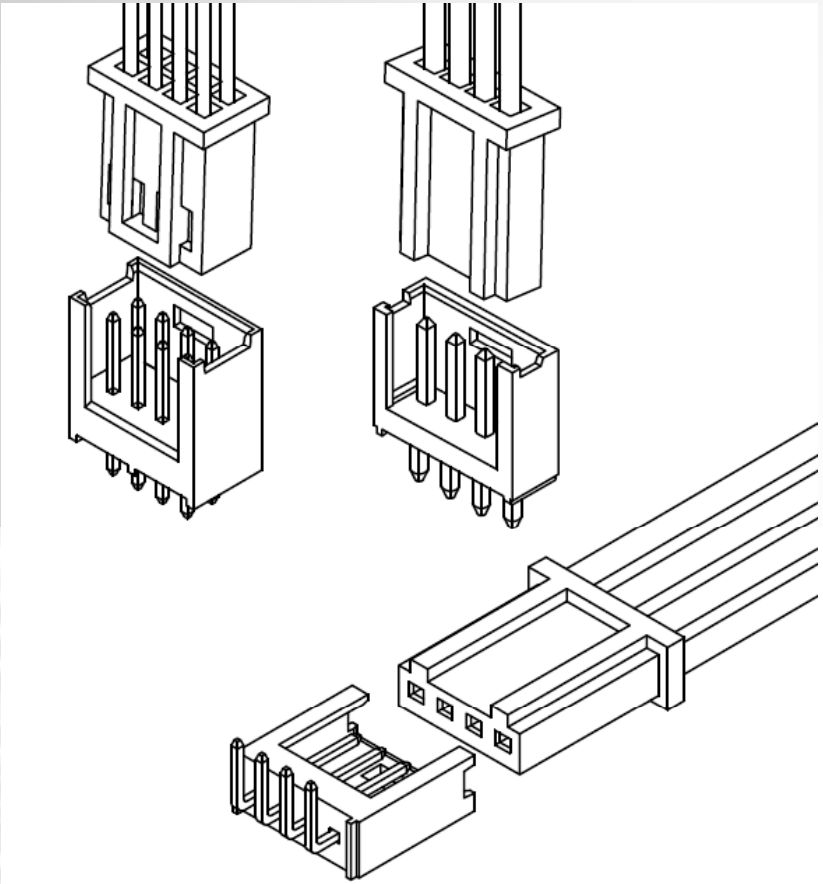

Specifications(规格) :
Voltage rating(额定电压): 250V AC / DC
Current rating(额定电流): 3A AC / DC
Withstanding voltage(耐压值): 1000V AC/minute
Temperature range(工作温度): -25° C~+85° C
Insulation resistance(绝缘电阻):≥1000MΩ
Contact resistance(接触电阻): ≤10mΩ
After environmental testing(环境测试后)：≤20mΩ

产品应用于：纺织机，自动化设备

2022

产品案例六：A2544 2.54间距胶壳针座

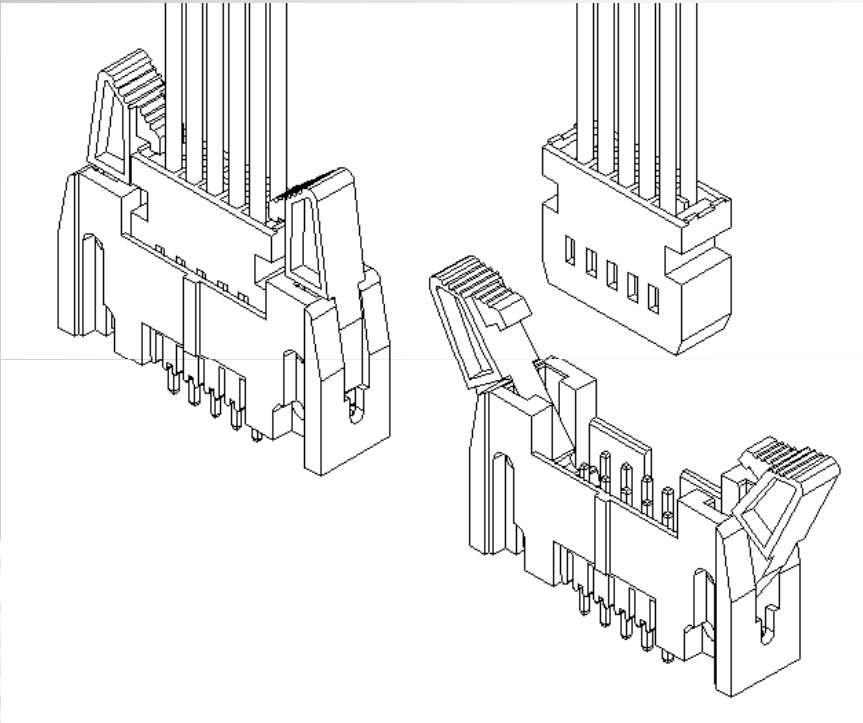

Specifications(规格) :
Voltage rating(额定电压): 250V AC / DC
Current rating(额定电流): 3A AC / DC
Withstanding voltage(耐压值): 1000V AC/minute
Temperature range(工作温度): -25° C~+85° C
Insulation resistance(绝缘电阻):≥1000MΩ
Contact resistance(接触电阻): ≤10mΩ
After environmental testing(环境测试后)：≤20mΩ

产品应用于：游戏机，纺织机，自动化设备

产品案例七：2.0间距连接器

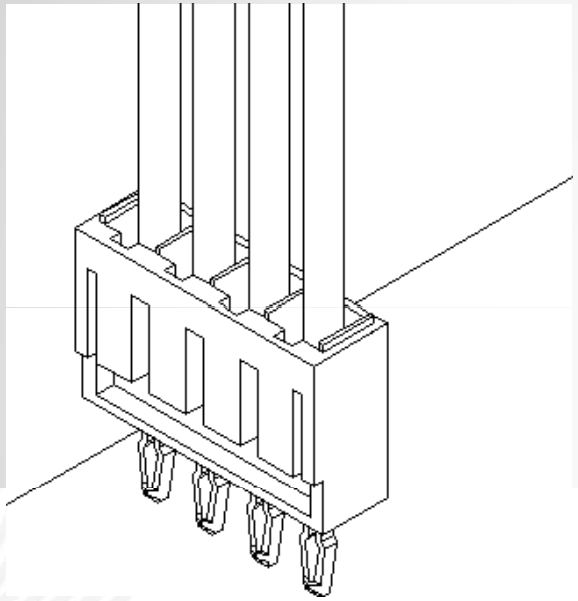

Specifications(规格) :
Voltage rating(额定电压): 250V AC / DC
Current rating(额定电流): 2A AC / DC
Withstanding voltage(耐压值): 800V AC/minute
Temperature range(工作温度): -40° C~+105° C
Insulation resistance(绝缘电阻):≥1000MΩ
Contact resistance(接触电阻): ≤10mΩ
After environmental testing(环境测试后)：≤20mΩ

产品应用于：汽车倒车雷达

产品案例八：1.25*2.0间距双排连接器

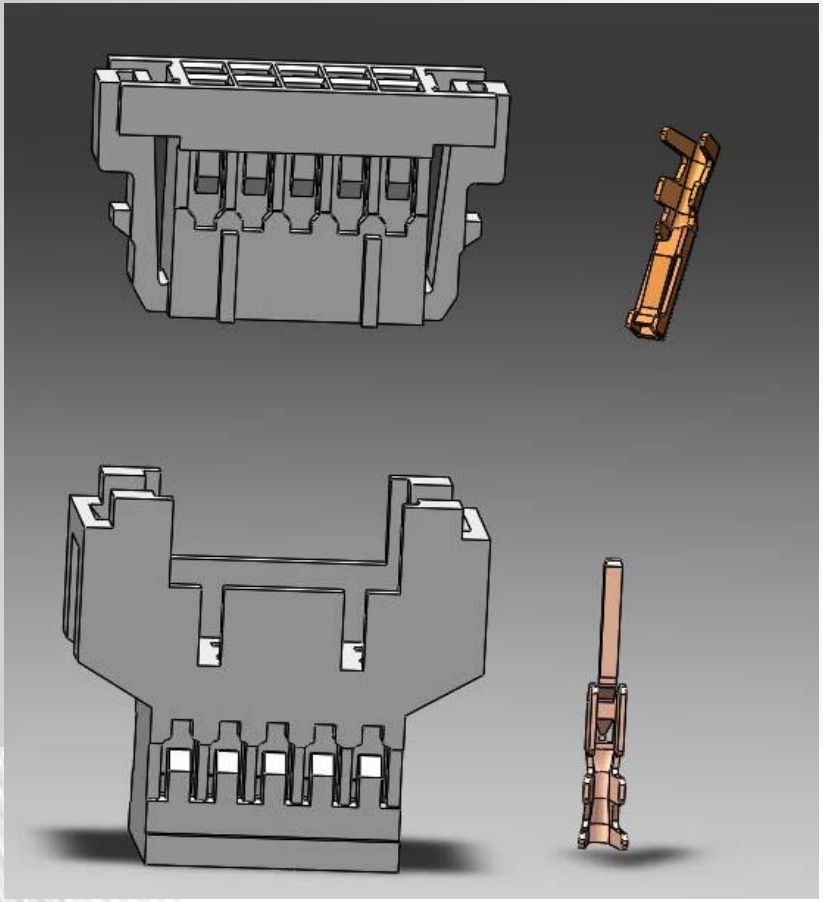

Specifications(规格) :
Voltage rating(额定电压): 125V AC / DC
Current rating(额定电流): 1A AC / DC
Withstanding voltage(耐压值): 500V AC/minute
Temperature range(工作温度): -25° C~+85° C
Insulation resistance(绝缘电阻):≥1000MΩ
Contact resistance(接触电阻): ≤20mΩ
After environmental testing(环境测试后)：≤30mΩ

产品应用于：智能电子门锁

企业文化

enterprise culture

- 蓝雁哲学
- 团队建设
- 爱心基金

06

—文化篇—

2022

蓝雁哲学
LDZY PHILOSOPHY

LDZY® Electronics

使命：

为客户创造价值，为员工创造幸福；
为行业塑造品牌，为社会作出贡献。

核心价值观：

诚信、利他、感恩、和谐、敬天爱人，
知行合一。

经营理念：

以客户需求为导向，持续创新。
以奋斗者需求为本，高效协作。

愿景：

成为一流的连接器&线束制造商。

2022

Http://www.ldzy.hk

团队建设（拓展）

2022

Http://www.ldzy.hk

团队建设（演讲比赛）

Http://www.ldzy.hk

团队建设（共同学习）

2022

Http://www.ldzy.hk

团队建设（阿米巴学习）

2022

Http://www.ldzy.hk

团队建设（交流学习）

Http://www.ldzy.hk

团队建设（旅游）

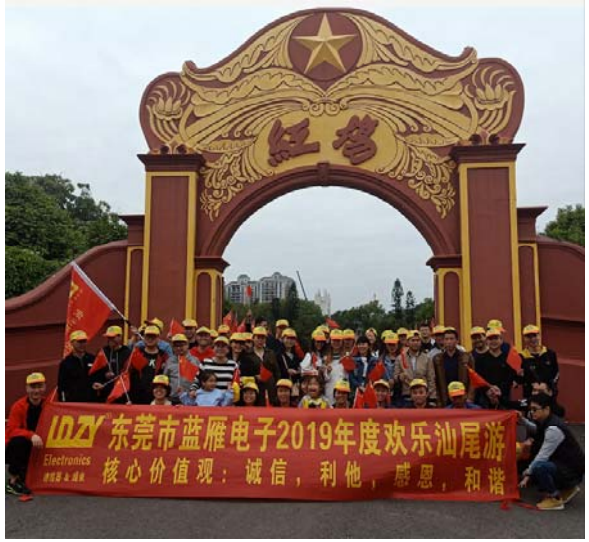

2022

Http://www.ldzy.hk

团队建设（美食节）

2022

Http://www.ldzy.hk

团队建设（生日会）

LDZY
Electronics
东莞市蓝雁电子有限公司
第二季度生日会
2021♥卷起袖子加油干

LDZY
Electronics
东莞市蓝雁电子有限公司
第二季度生日会

团队建设（企业年会）

2022

Http://www.ldzy.hk

团队建设（蓝雁厂歌）

2022

Http://www.ldzy.hk

爱心基金会及内部活动

总则

《蓝雁爱心基金会》是在东莞市蓝雁电子有限公司的指导下成立的一支爱心慈善基金由行管部牵头，各管理层自发组成的自我管理并接受全体员工和捐款者监督的专门负责筹集资金，对有需要帮助的员工及家庭实施捐助的组织.

爱心口号

积善行，思利他；敬天爱人，知行合一！

目的

以企业为基础，全体员工参与为原则，以爱心救助为纽带，在企业发展的道路中不断奉献爱心，帮助公司的员工。

2022

LDZY® Electronics

东莞市蓝雁电子有限公司

DONGGUAN LDZY ELECTRONICS CO.,LTD.

谢谢！

2022

Http://www.ldzy.hk